DS-1280ZJ-DM46-Y (Schwarz)

Anschlussbox



Hauptmerkmale

- Anschlussbox
- Aluminiumlegierung
- Hikvision Black

Spezifikationen

Modell	DS-1280ZJ-DM46-Y (Schwarz)
Beschreibung	Anschlussbox
Gewicht	ca. 250 g
Bauform	Hikvision Black
Material	Metall
Abmessungen	157,4 mm × 120 mm × 40,2 mm (6,2" × 4,72" × 1,58")
Max. Tragfähigkeit	Ca. 3 kg (6,61 lb.)

Verfügbare Modelle

DS-1280ZJ-DM46-Y

Abmessungen

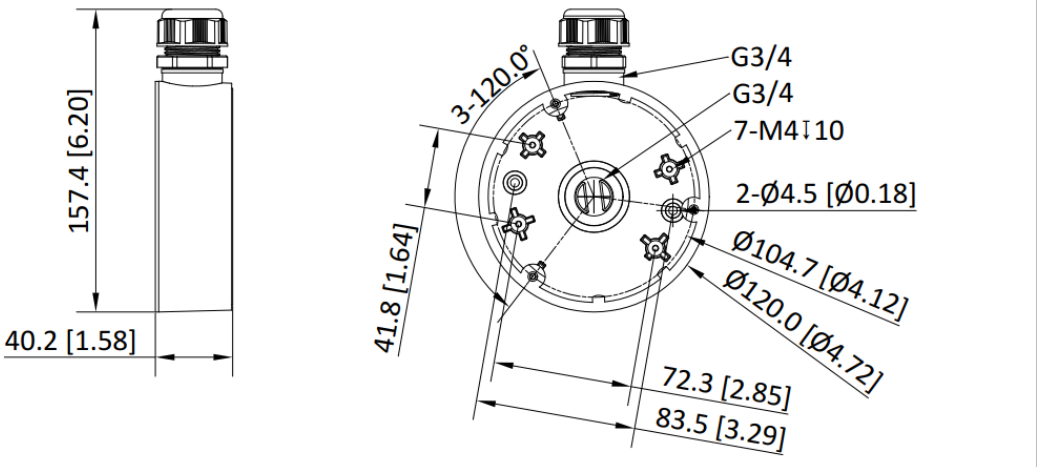

Unit: mm [inch]

SCALE	1:1